CAMIONES MAN

TOLVAS

CON TODA LA CALIDAD ALEMANA

MAN

Ventas | Servicio | Repuestos www.manchile.cl ✆ (2) 2322 4242

Volquete “Classic”
Para MAN TGS 26.320 6x4 BB

MEILLER Especificaciones del Volquete:

Bastidor Auxiliar

Según directrices de montaje de MAN, dos largueros con cruz de refuerzo y travesaños, con estabilizador de tijera para máxima estabilidad durante el basculamiento.

Sistema Hidráulico de Alta Presión

Con cilindro telescópico MEILLER instalado en la pared frontal, depósito de aceite, bomba hidráulica tipo 295, tubos y racores, válvula de basculamiento en accionamiento neumático en la cabina.

Caja

Con subestructura de la caja basculante, consistiendo de dos largueros con travesaños estrechamente colocados, chapa de fondo soldada, pared frontal elevada con visera, paredes laterales soldadas con perfiles de refuerzo inclinados, trampilla trasera de apertura pendular y cierre automático de garras.

Todas las partes de acero están tratadas con chorro de arena, imprimadas y lacadas en color estándar.

Variantes de trampillas para chasis de 3 ejes
Volquete “Classic” Para MAN TGS 26.320 6x4 BB

Datos técnicos:
Medida de interiores: .....4.65 x 2.30 x 1.10 m
Capacidad: .....aprox.12 m³

Espesor de Chapa

Fondo: ..... 8 mm de acero QSTE 380
Laterales: .....6 mm de acero QSTE 380
Peso: .....aprox. 4.200 kg.

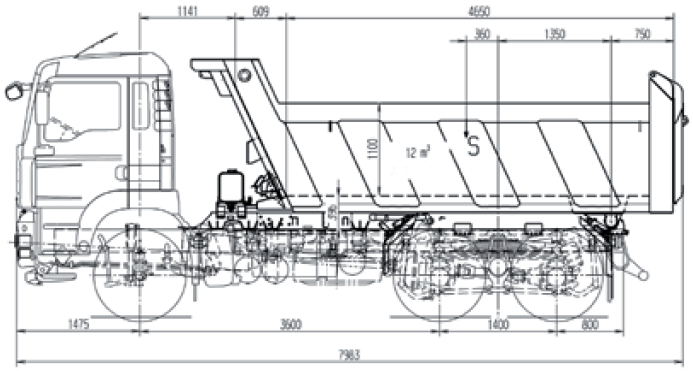

MEILLER KIPPER

SANTIAGO
Porsche Chile SpA.
Av. Presidente Edo. Frei Montalva N° 9829
Quilicura
Teléfono: (2) 2322 4242

CALAMA
MACORED
Manzana N° 1, sitio N° 5
Camino Chiu Chiu
Teléfono: (55) 234 82 00

ANTOFAGASTA
MACORED
Av. Pedro Aguirre Cerda N° 7514
Teléfono: (55) 268 55 00

VALPARAÍSO
MACORED
Ruta 68 N° 1602
Sector Placilla
Teléfono: (32) 2213 0000

CONCEPCIÓN
MACORED
Av. Gran Bretaña N° 4589
Teléfono: (55) 266 72 00

PUERTO MONTT
MACORED
Panamericana Norte N° 4200
Teléfono: (65) 249 48 00